Шина нулевая изолированная SNK-2...Ni

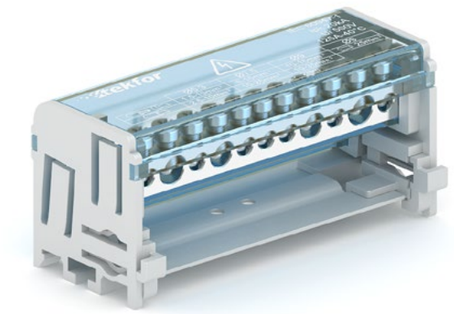

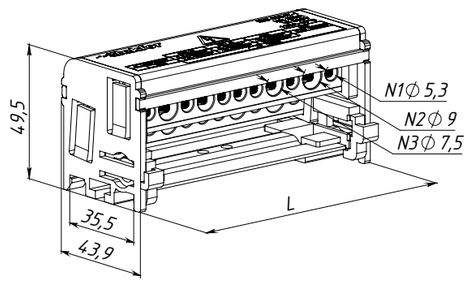

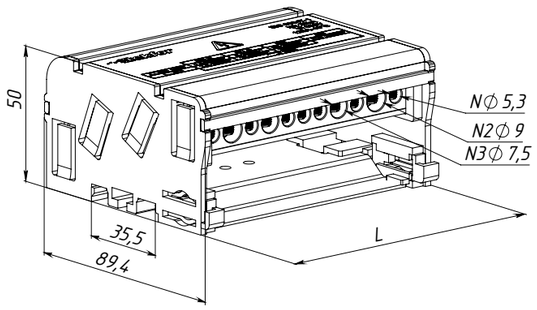

Таблица 29. Шина изолированная SNK-2...Ni (никелированная)

Характеристики

Артикул	Маркировка	Ном. ток, А	Кол-во шин, шт.	Кол-во отв.	N1, шт.	N2, шт.	N3, шт.	L, мм	Вес, кг
Ном. напряжение 400 В									
06-09-007	SNK-2-2-07-Ni	100	2	7	5	2	0	71	0,109
06-09-008	SNK-2-2-11-Ni	125	2	11	7	2	2	107	0,154
06-09-009	SNK-2-2-15-Ni	125	2	15	11	2	2	137	0,201
06-09-010	SNK-2-4-07-Ni	100	4	7	5	2	0	71	0,212
06-09-011	SNK-2-4-11-Ni	125	4	11	7	2	2	107	0,307
06-09-012	SNK-2-4-15-Ni	125	4	15	11	2	2	137	0,400

DIN-рейка оцинкованная DNR-...

Материал:
оцинкованная сталь

Таблица 30. DIN-рейка оцинкованная DNR-2

Размеры, мм	Характеристики			
Длина	Толщина 0,8 мм		Толщина 1,0 мм	
	Артикул	Маркировка	Артикул	Маркировка
75	07-02-001	DNR-2-0,8-75	07-02-015	DNR-2-1,0-75
100	07-02-002	DNR-2-0,8-100	07-02-016	DNR-2-1,0-100
110	07-02-003	DNR-2-0,8-110	07-02-017	DNR-2-1,0-110
130	07-02-004	DNR-2-0,8-130	07-02-018	DNR-2-1,0-130
150	07-02-005	DNR-2-0,8-150	07-02-019	DNR-2-1,0-150
200	07-02-006	DNR-2-0,8-200	07-02-020	DNR-2-1,0-200
225	07-02-007	DNR-2-0,8-225	07-02-021	DNR-2-1,0-225
250	07-02-008	DNR-2-0,8-250	07-02-022	DNR-2-1,0-250
300	07-02-009	DNR-2-0,8-300	07-02-023	DNR-2-1,0-300
600	07-02-010	DNR-2-0,8-600	07-02-024	DNR-2-1,0-600
1000	07-02-011	DNR-2-0,8-1000	07-02-025	DNR-2-1,0-1000
1250	07-02-012	DNR-2-0,8-1250	07-02-026	DNR-2-1,0-1250
1400	07-02-013	DNR-2-0,8-1400	07-02-027	DNR-2-1,0-1400
2000	07-02-014	DNR-2-0,8-2000	07-02-028	DNR-2-1,0-2000

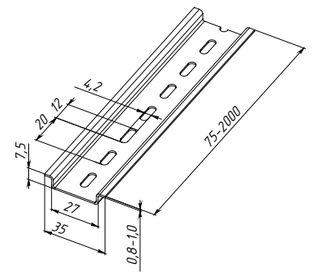

Таблица 31. DIN-рейка оцинкованная DNR-3
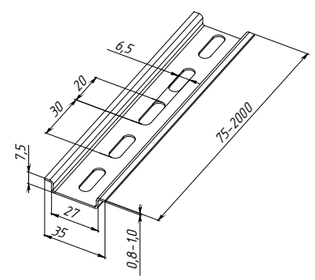
Размеры, мм	Характеристики			
Длина	Толщина 0,8 мм		Толщина 1,0 мм	
	Артикул	Маркировка	Артикул	Маркировка
75	07-03-001	DNR-3-0,8-75	07-03-015	DNR-3-1,0-75
100	07-03-002	DNR-3-0,8-100	07-03-016	DNR-3-1,0-100
110	07-03-003	DNR-3-0,8-110	07-03-017	DNR-3-1,0-110
130	07-03-004	DNR-3-0,8-130	07-03-018	DNR-3-1,0-130
150	07-03-005	DNR-3-0,8-150	07-03-019	DNR-3-1,0-150
200	07-03-006	DNR-3-0,8-200	07-03-020	DNR-3-1,0-200
225	07-03-007	DNR-3-0,8-225	07-03-021	DNR-3-1,0-225
250	07-03-008	DNR-3-0,8-250	07-03-022	DNR-3-1,0-250
300	07-03-009	DNR-3-0,8-300	07-03-023	DNR-3-1,0-300
600	07-03-010	DNR-3-0,8-600	07-03-024	DNR-3-1,0-600
1000	07-03-011	DNR-3-0,8-1000	07-03-025	DNR-3-1,0-1000
1250	07-03-012	DNR-3-0,8-1250	07-03-026	DNR-3-1,0-1250
1400	07-03-013	DNR-3-0,8-1400	07-03-027	DNR-3-1,0-1400
2000	07-03-014	DNR-3-0,8-2000	07-03-028	DNR-3-1,0-2000